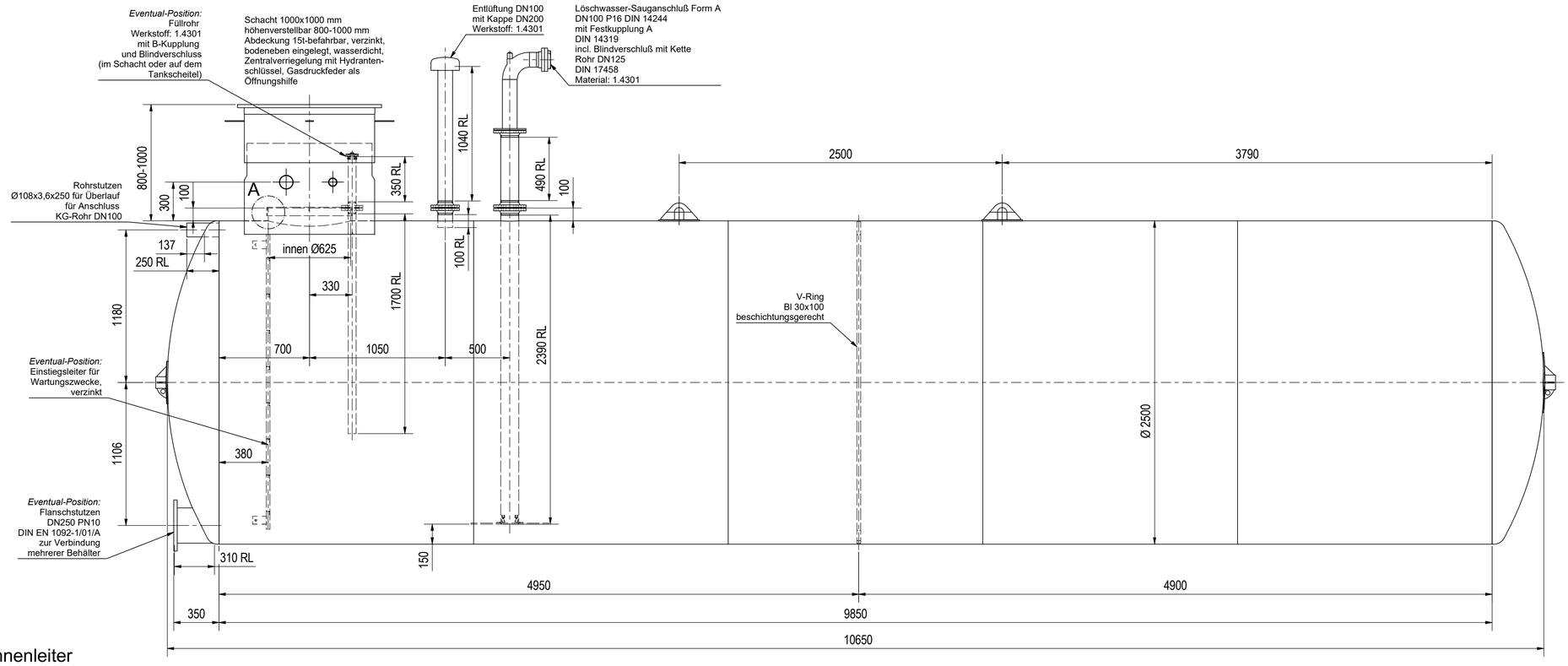

Ansicht von links

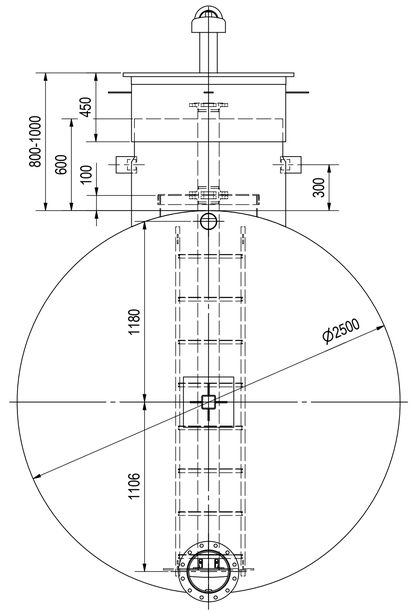

Innenleiter

verzinkt
M 1 : 10

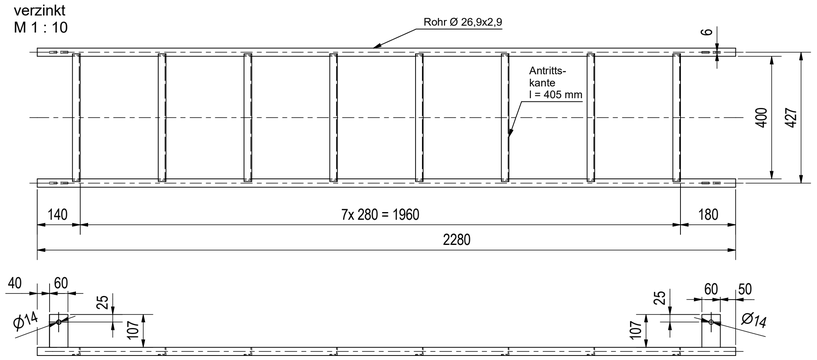

Ansicht von oben

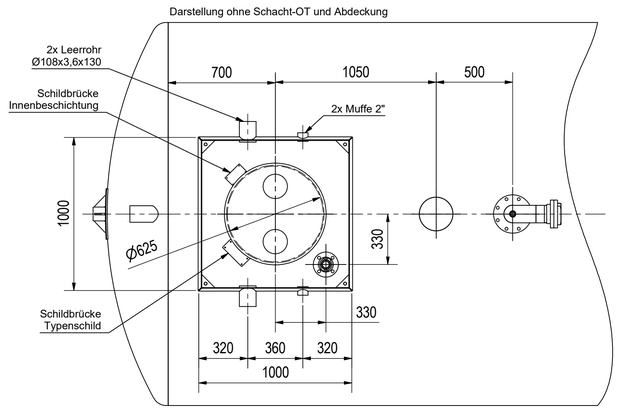

Schnitt Stahldomschacht

M 1 : 12,5

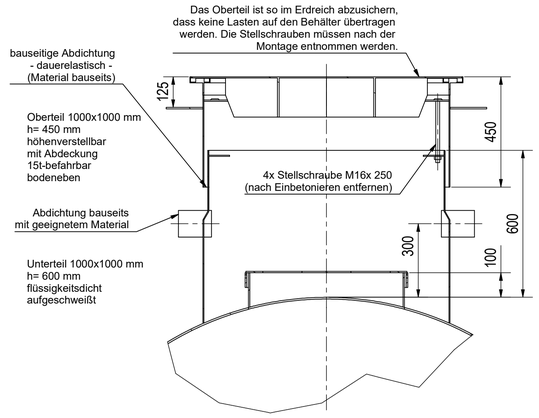

Leiterhalterung am Behälter 4x

BI 6
Material: 1.4301
M 1 : 2

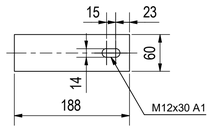

Wirbelbrecher

Material: PE
M 1 : 10

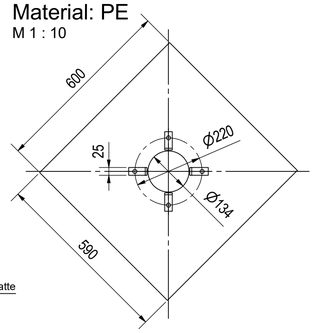

Einzelheit Befestigung

Material: 1.4301
M 1 : 2

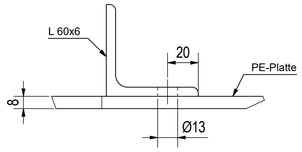

Abdeckung für Revisionsöffnung (Innen-Ø 625 mm)

verzinkt
M 1 : 7,5

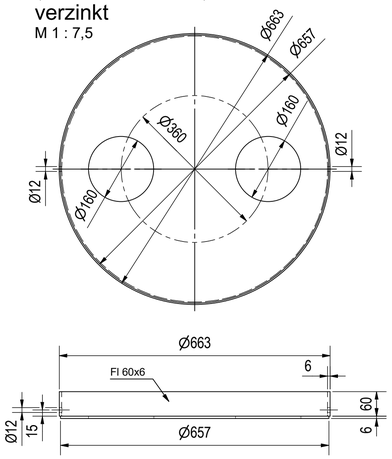

Detail A

Revisionsöffnung
beschichtungsgerecht
M 1 : 5

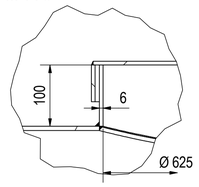

Zeichnung kann vom Angebot abweichen, enthält Eventualpositionen!

Nennvolumen: 50.000 Liter
Nutzvolumen: 46.800 Liter

Oberflächen:
Behälter innen: gestrahlt, Sa 2,5, Vollauskleidung Steopox 246
Behälter außen: PUR-Beschichtung
Schacht innen: UT/OT: Steopox 246
Schacht außen: UT: PUR-Beschichtung
OT: Steopox 246

Hinweise zur Schachtmontage:
- Nach Installation ist bauseits eventuell ein Deckanstrich erforderlich.
  - Einjustieren und Abdichten bauseits -
- Das Oberteil ist so im Erdreich abzusichern, dass keine Lasten auf den Behälter übertragen werden. Die Stellschrauben müssen nach der Montage entnommen werden.
- Aus transporttechnischen Gründen erfolgt die Lieferung in 2 Teilen:
  - Schachtunterteil, 600 mm hoch, fest auf dem Behälter verschweißt
  - loses Schachtoberteil zum bauseitigen Aufsetzen auf das Unterteil, dauerelastische Abdichtung mit geeignetem Material bauseits

Beschichtungswerkstoff:	Steopox 246
Zulassungsnummer:	
Zulassungsinhaber:	Bergolin GmbH & Co. KG
ausgeführt von:	DEHOUST GmbH Heidenau
Datum:	
Lagerflüssigkeit:	Brauchwasser

DEHOUST GmbH 01809 Heidenau

DIN 6608 /6601
Beh.-Nr.
Inhalt 50 m³ ø 2500
Werkstoff S235JR
Prüfüberdruck 2,0 bar

DEHOUST GmbH
01809 Heidenau
Werks - Nr. 93
DIN 6608
Gütegemeinschaft Lagerbehälter e.V.

Transportabmessungen transport dimensions		
Länge length	Breite width	Höhe height
10900	2500	3100

Das Urheberrecht an dieser zum persönlichen Gebrauch anvertrauten Zeichnung verbleibt bei uns. Ohne unsere schriftliche Genehmigung darf dieses Dokument weder ganz noch teilweise kopiert, vervielfältigt oder Dritten zugänglich gemacht werden.
DEHOUST GmbH

Index	Änderungen	Datum	Name
02	Sauganschluß überarbeitet	06.04.2020	cw
01	Überlauf DN100	03.07.2018	cw

Ausgabedatum 27.11.2017	Auftrags-Nr.:	Artikel-Nr.: 116040	Prüfvermerke
Medium Löschwasser	Kunde		TÜV
Werkstoff S235JR	Kommission:		

Bearbeiter: cw
Maßstab: 1 : 20
Gewicht: 5.700 kg

DEHOUST
01809 Heidenau
DürerStraße 1
Tel 03529/565850 Fax 565871

Behälterbezeichnung: Lagerbehälter für Löschwasser 50 m³
DIN 6608/1_Ø2500
Behälter-Nr.:
Zeichnungs-Nr.: 813833
Projekt-Nr.: 01-2014
Blatt-Nr.: 1
Blattzahl: 1

C:\Klio Data\Projekte\P11058\Zeichnungen\B_Bauteile_Baugruppen\LW_Ø2500_50m³_2017.idw