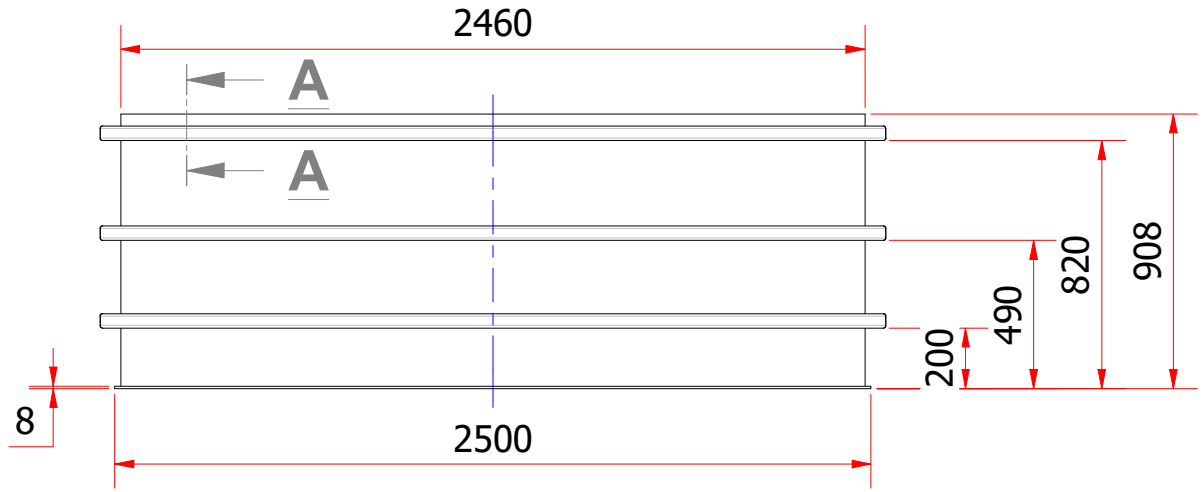

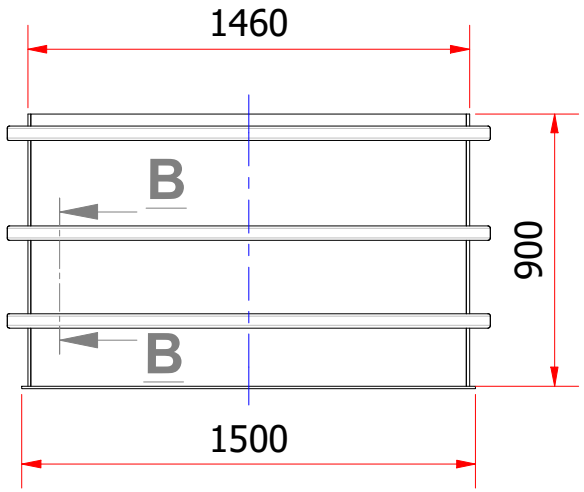

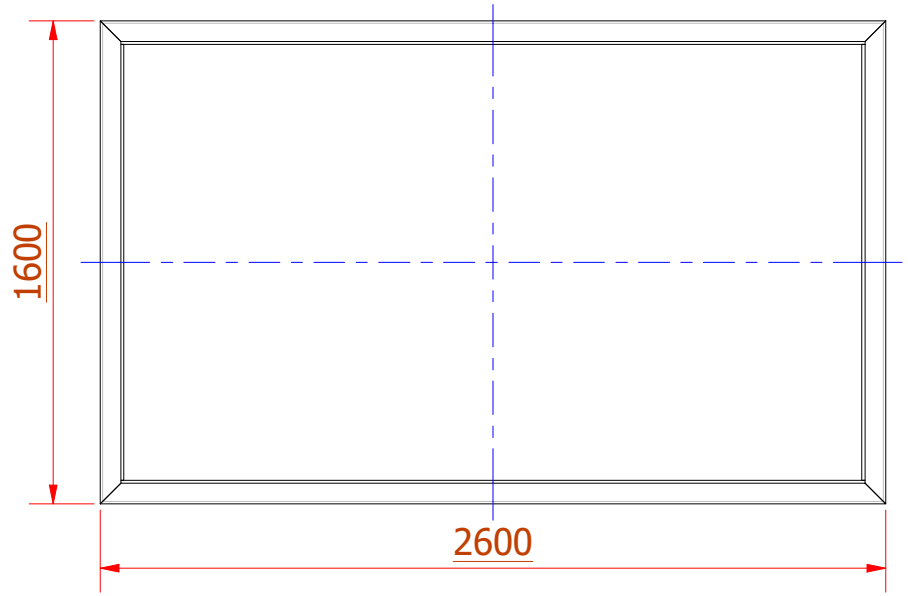

A-A (1:5)

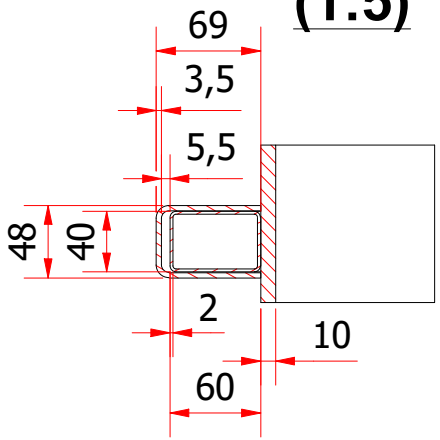

B-B (1 : 10)

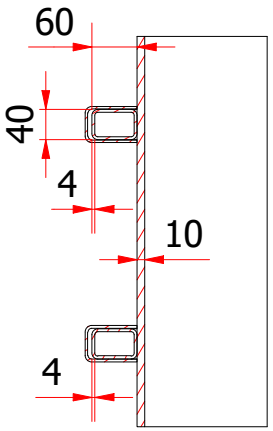

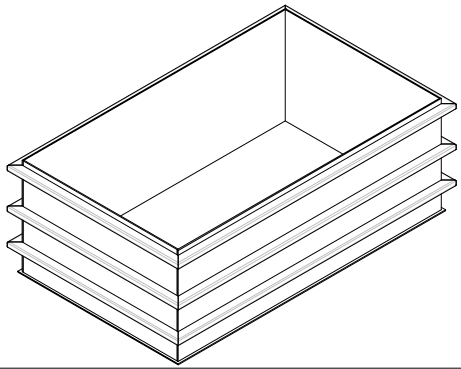

Index	Änderungen	Datum	Name

DEHOUST

ISO Methode E

Schutzvermerk nach DIN ISO 16016 beachten
Allgemeintoleranzen nach ISO 2768

Auffangvorrichtung
PE-W 3000

	Datum	Name
Bearb.	10.02.2021	sk
Gepr.		
Norm.		

Werkstoff

Maßstab 1:5

Behälter-Nr.:

Gewicht 214,7 kg

Zeichnungs-Nr.: **D618333**

Artikel-Nr.: **930076**

Blattgröße: A4

Blatt-Nr.: 1
Blattzahl: 2